ՀԱՏԱԿԱԳԻԾ ՆԱԽԱԳԾԱՅԻՆ ԱՌԱՋԻՆ ՀԱՐԿ

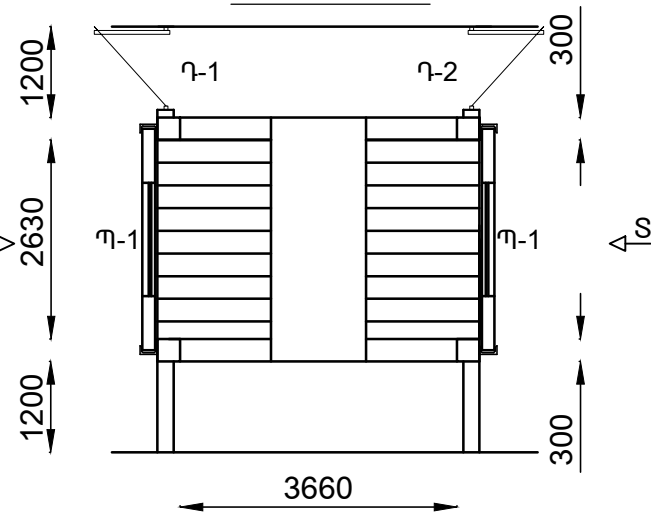

ԿՏՐՎԱԾՔ 1 - 1

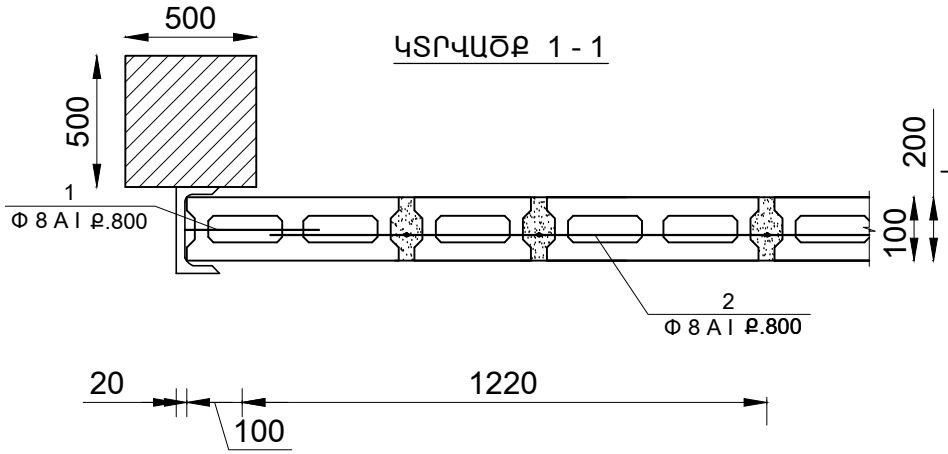

ՀԱՏԱԿԱԳԻԾ ՆԱԽԱԳԾԱՅԻՆ ՏԻՊԱՅԻՆ ՀԱՐԿ

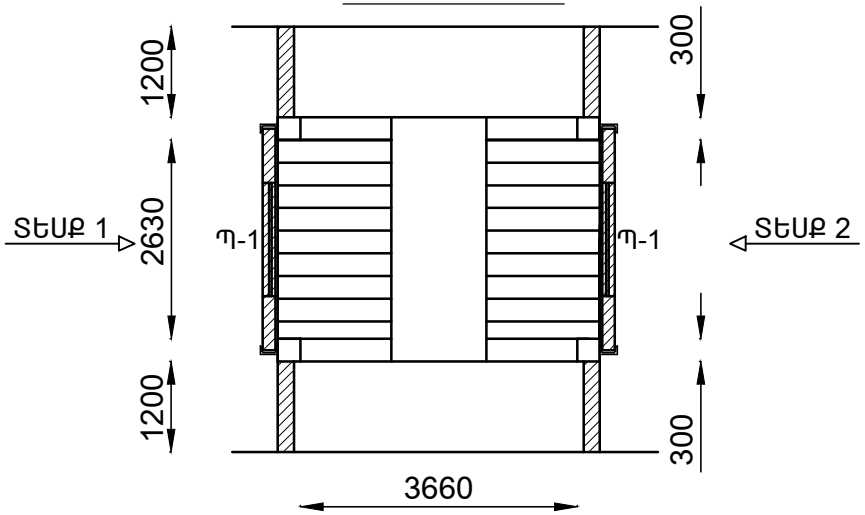

ՀԱՏԱԿԱԳԻԾ ՉԱՓԱԳՐՈՒԹՅՈՒՆ

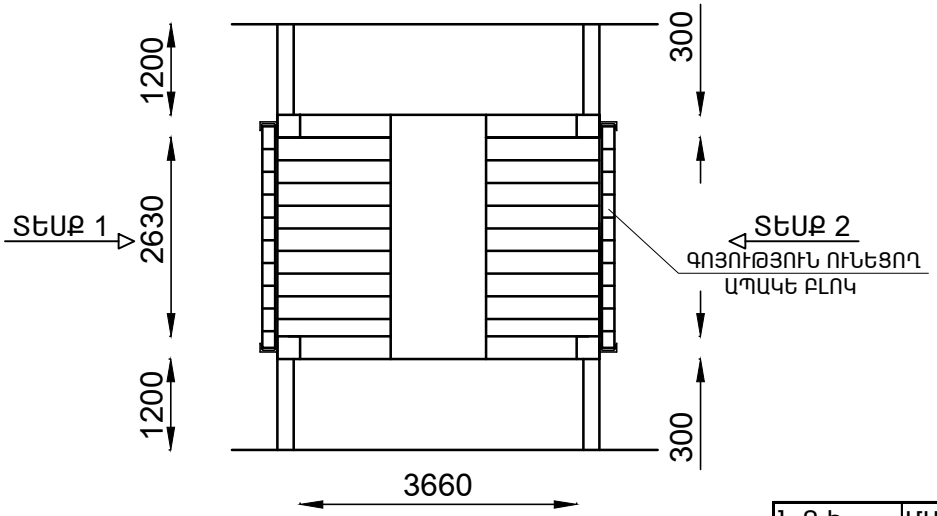

Ն Գ Ի	ՄԱԿՈՒՆՑ		ՀՀ Տավուշի մարզի Դիլիջան համայնքի Հովսեփյան փողոցի թիվ 76 բնակելի շենքի շքամուտքերի աստիճանավանդակների վերակառուցում			
ԳՇԵՑ	ԱՆՏՈՆՅԱՆ					
ՍՏՈՒԳԵՑ	ՄԱԿՈՒՆՑ		ԱՍՏԻՃԱՆԱՎԱՆԴԱԿ	ՓՈՒԼ	ԹԵՐԹ	Թ
				ԱՆ	ՃՇ - 10	
			ՀԱՏԱԿԱԳԻԾ ԵՎ ԿՏՐՎԱԾՔ 1-1	«ԳՈԼԴ - ՆԵԹ» ՍՊ		